420*297mm

OPTONICA

USER MANUAL / РЪКОВОДСТВО ЗА УПОТРЕБА
BEDIENUNGSANLEITUNG / MANUALE DELL'USO

LED SOLAR FLOODLIGHT / LED СОЛАРЕН ПРОЖЕКТОР
LED SOLAR FLUTER / PROIETTORE SOLARE A LED

SKU: 5291, 5292, 5293, 5294, 5295, 5296, 5297, 5298

INSTALLATION / МОНТАЖ / INSTALATION / INSTALLAZIONE

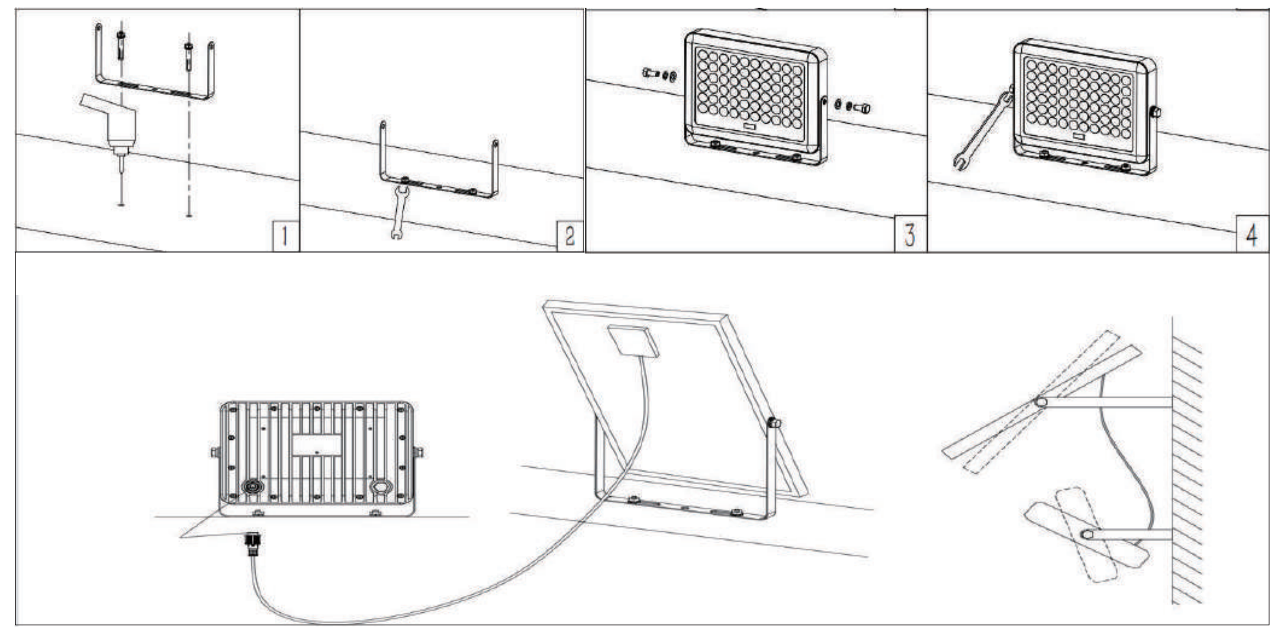

FUNCTION / ФУНКЦИИ / FUNKTION / FUNZIONE

ON	on / включи / ein / accensione
OF	off / изключи / aus / spegnimento
☀	high / силно / hoch / alto
☀	low / слабо / niedrig / basso
2H	auto off after 2 hours / автоматично изключване след 2 часа / automatische Abschaltung nach 2 Stunden / spegnimento automatico dopo 2 ore
4H	auto off after 4 hours / автоматично изключване след 4 часа / automatische Abschaltung nach 4 Stunden / spegnimento automatico dopo 4 ore
6H	auto off after 6 hours / автоматично изключване след 6 часа / automatische Abschaltung nach 6 Stunden / spegnimento automatico dopo 6 ore
Auto	auto on/off (at dusk) / автоматично включване изключване (при мрак) / automatische Ein-/Ausschaltung (bei Dämmerung) / accensione/spegnimento automatico (al crepuscolo)

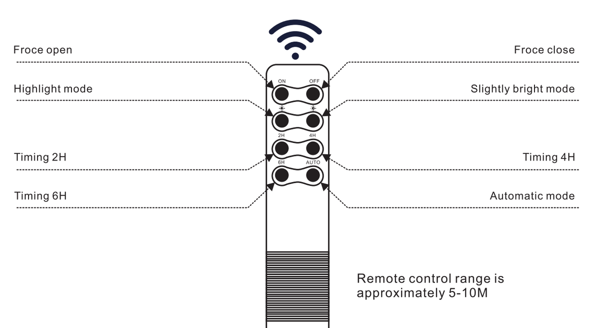

NOTES / БЕЛЕЖКИ / HINWEISE/ NOTE

EN
- Please keep the installation tools away from children
- Contains batteries, batteries are recyclable, please do not throw them away
- Contains batteries, the product is strictly prohibiten to be placed on fire, it may explode.
- Please do not connect to 110-220V alternating current to avoid damage to the lamp body
- Please install on a flat and stable surface, and fix the photovoltaic panel and the lamp body to prevent wind or other reasons from hurting people
- In order not to affect the use effect, clean up the dust or debris on the surface on the solar photovoltaic panel every 3-4 months
- In autumn, winter, continuous cloudy or rainy days, the charging effect will be weakened
- and whe lighting time will be shortened, which is normal
- Avoid installing lamps near air conditioners, heating objects, or high-voltage power grid systems.

BG
- Моля, пазете инструментите за инсталация далеч от деца.
- Съдържа батерии, батериите могат да се рециклират, моля, не ги изхвърляйте.
- Съдържа батерии, не поставяйте продуктът в огън, може да избухне.
- Моля, не се свързвайте със 110-220V променлив ток, за да избегнете повреда.
- Моля, инсталирайте на плоска и стабилна повърхност и фиксирайте фотоволтаичния панел и осветителя, за да предотвратите последиците от силния вятър или други възможни опасности.
- За да избегнете намаляването на мощност поради натрупан прах, почистете соларният панел на всеки 3-4 месеца.
- През есента, зимата и непрекъснатите облачни или дъждовни дни, ефектът на зареждане ще бъде отслабен, както и времето на работа на осветителя ще намалее, което е нормално.
- Избягвайте да инсталирате в близост до климатик, централен нагревател или система с високо напрежение.

DE
- Bitte halten Sie die Installationswerkzeuge von Kindern fern.
- Enthält Batterien, Batterien sind recycelbar, bitte werfen Sie sie nicht einfach in den Haushaltsmüll.
- Enthält Batterien, das Produkt darf nicht in Brand gesetzt werden, da es explodieren kann.
- Bitte verbinden Sie es nicht mit Wechselstrom von 110-220V, um Schäden am Lampenkörper zu vermeiden.
- Bitte befestigen Sie das Photovoltaik-Panel und den Lampenkörper auf einer flachen und stabilen Oberfläche, um zu verhindern, dass Wind oder andere Einflüsse Menschen oder Tiere verletzten könnten.
- Um die Nutzungseffektivität nicht zu beeinträchtigen, reinigen Sie den Staub oder Schmutz auf der Oberfläche des Solarmoduls alle 3-4 Monate.
- Im Herbst, Winter, bei anhaltend bewölkten oder regnerischen Tagen ist die Ladeleistung geschwächt. Dadurch wird die Beleuchtungszeit verkürzt, was normal ist.
- Vermeiden Sie die Installation von Lampen in der Nähe von Klimaanlagen, Heizobjekten oder Hochspannungs-Stromnetzsystemen.

IT
- Si prega di tenere gli strumenti di installazione lontano dalla portata dei bambini.
- Contiene batterie, le batterie possono essere riciclate, si prega di non gettarle nei rifiuti.
- Contiene batterie, non gettare il prodotto nel fuoco, potrebbe esplodere.
- Non collegare alla corrente alternata da 110-220V per evitare danni.
- Installare su una superficie piana e stabile e fissare il pannello fotovoltaico e la lampada per prevenire danni causati da forti venti o altri potenziali pericoli.
- Per evitare la riduzione delle prestazioni a causa dell'accumulo di polvere, pulire il pannello fotovoltaico ogni 3-4 mesi.
- In autunno, in inverno e nei giorni consecutivi nuvolosi o piovosi, l'efficienza di ricarica sarà ridotta e la durata dell'illuminazione sarà inferiore, il che è normale.
- Evitare l'installazione vicino a condizionatori d'aria, riscaldatori centrali o sistemi ad alta tensione.

IMPORTER: Prima Group 2004 LTD, Bulgaria, 1582 Sofia, Druzhba 2, Blvd. "Prof. Tsvetan Lazarov" 126A, 4th floor; Phone: +359 2 988 45 72;
ВНОСИТЕЛ: Прима Груп 2004 ООД, България, 1582 София, Дружба 2, Бул. "Проф. Цветан Лазаров" 126А, 4ти етаж; Телефон: +359 2 988 45 72;
IMPORTEUR: Prima Group 2004 LTD, Bulgarien, 1582 Sofia, Druzhba 2, Blvd. "Prof. Tsvetan Lazarov" 126A, 4 Stock; Tel.: +359 2 988 45 72;
IMPORTATORE: Prima Group 2004 LTD, Bulgaria, 1582 Sofia, Druzhba 2, Viale "Prof. Tsvetan Lazarov" 126A, 4 piano; Telefono: +359 2 988 45 72;

OPTONICA

Scan for PDF

BG Благодарим ви, че избрахте продукт на OPTONICA LED, проектиран да Ви служи добре.

Моля, прочетете внимателно ръководството за експлоатация, преди да инсталирате или работите с това устройство. Винаги можете да намерите най-новата актуализация на нашия уебсайт: www.optonicaled.com

Ако смятате, че имате нужда от допълнителна информация, моля, не се колебайте да се свържете с нас или с доставчика, от когото сте получили този продукт.

Нашите продукти имат различни гаранционни срокове като 2, 3 или 5 години, в зависимост от продуктовата линия. Уверете се, че сте наясно с приложимия период за Вашия наскоро придобит продукт и обърнете внимание на следните много важни точки:

1. Това е електрически продукт, който трябва да бъде инсталиран, поддържан или манипулиран само от квалифициран електротехник. Работата с този продукт от неквалифицирано или психически дееспособно лице, както и от малки деца, може да доведе до риск от лични и имуществени щети, или смърт.

2. Гаранцията покрива конструктивни или производствени дефекти, възникнали при нормална употреба. Ако използвате този продукт ежедневно в продължение на дълги часове или извън обхвата на неговия дизайн, Вашата гаранция ще бъде невалидна.

3. Винаги се уверявайте, че няма електрически ток или връзка към източник на захранване преди инсталиране, деинсталиране или ремонт на този продукт.

FR Nous vous remercions que vous avez choisi un produit OPTONICA LED, conçu pour bien vous servir.

S'il vous plaît, lisez attentivement le mode d'emploi avant d'installer ou d'utiliser cet appareil. Vous pouvez toujours trouver la dernière mise à jour sur notre site Web : www.optonicaled.com

Si vous pensez que vous avez besoin d'informations complémentaires, n'hésitez pas à nous contacter ou veuillez contacter le fournisseur de qui vous avez reçu ce produit.

Nos produits ont de différentes périodes de garantie telles que 2, 3 ou 5 ans, en fonction de la gamme de produits. Assurez-vous que vous connaissez la période applicable pour votre produit récemment acquis et prêtez attention aux points très importants suivants :

1. C'est un produit électrique qui ne doit être installé, entretenu ou manipulé que par un électricien qualifié. Le maniement de ce produit par une personne non qualifiée ou mentalement incapable, ainsi que par de petits enfants, peut entraîner à un risque de dommages corporels et matériels, ou à la mort.

2. La garantie couvre les défauts de structure ou de fabrication, survenus lors d'une utilisation normale. Si vous utilisez ce produit quotidiennement pendant de longues heures ou au-delà de sa plage de conception, votre garantie sera annulée.

3. Assurez-vous toujours qu'il n'y a pas de courant électrique ou de connexion à une source d'alimentation avant l'installation, la désinstallation ou le dépannage de ce produit.

ES Gracias por elegir un producto de OPTONICA LED, diseñado para brindarle un buen servicio.

Lea atentamente el manual de instrucciones antes de instalar u operar con este dispositivo. Siempre puede encontrar la última actualización en nuestro sitio web: www.optonicaled.com

Si cree que necesita más información, no dude en ponerse en contacto con nosotros o con el proveedor de quien recibió este producto.

Nuestros productos tienen diferentes períodos de garantía como 2, 3 o 5 años, dependiendo de la línea de productos. Asegúrese de conocer el período aplicable para su producto recién adquirido y preste atención a los siguientes puntos muy importantes:

1. Este es un producto eléctrico que solo debe ser instalado, mantenido u operado por un electricista calificado. La operación de este producto por una persona no calificada o mentalmente incompetente, así como por niños pequeños, puede ocasionar el riesgo de daños personales y materiales, o la muerte.

2. La garantía cubre los defectos estructurales o de fabricación derivados del uso normal. Si usa este producto diariamente durante muchas horas o más allá del alcance de su diseño, la garantía quedará anulada.

3. Siempre asegúrese de que no haya corriente eléctrica o conexión a fuente de alimentación antes de instalar, desinstalar o reparar este producto.

PT Agradecemos que escolheu um produto OPTONICA LED projetado para lhe servir bem.

Por favor, leia atentamente o manual de operação antes de instalar ou utilizar este dispositivo. Sempre poderá encontrar a atualização mais recente no nosso site: www.optonicaled.com

Se considera que precisa de informações adicionais, por favor, não hesite em entrar em contacto connosco ou com o fornecedor de quem adquiriu este produto.

Os nossos produtos têm diferentes períodos de garantia, tais como 2, 3 ou 5 anos, dependendo da linha de produtos. Certifique-se que está informado acerca do período aplicável ao seu produto recém-adquirido e fique atento aos seguintes pontos muito importantes:

1. Este é um produto elétrico que precisa de ser instalado, mantido ou manipulado apenas por um eletricista qualificado. A operação deste produto por uma pessoa não qualificada ou mentalmente incompetente, bem como por crianças pequenas, pode resultar em risco de danos pessoais e materiais, ou em morte.

2. A garantia cobre defeitos estruturais ou de fabricação que ocorreram durante o uso normal. Se utilizar este produto diariamente por longas horas ou além de sua faixa de design, a sua garantia será anulada.

3. Certifique-se sempre que não há corrente elétrica ou conexão a uma fonte de energia antes da instalação, da desinstalação ou do reparo deste produto.

GR Σας ευχαριστούμε που επιλέξατε ένα προϊόν OPTONICA LED που έχει σχεδιαστεί για να σας εξυπηρετεί καλά.

Διαβάστε προσεκτικά το εγχειρίδιο οδηγιών πριν εγκαταστήσετε ή θέσετε σε λειτουργία αυτήν τη συσκευή. Μπορείτε πάντα να βρείτε την πιο πρόσφατη ενημέρωση στον ιστότοπό μας: www.optonicaled.com

Εάν πιστεύετε ότι χρειάζεστε περισσότερες πληροφορίες, μη διστάσετε να επικοινωνήσετε μαζί μας ή με τον προμηθευτή από τον οποίο παραλάβατε αυτό το προϊόν.

Τα προϊόντα μας έχουν διαφορετικές περιόδους εγγύησης, όπως 2, 3 ή 5 χρόνια, ανάλογα με τη σειρά προϊόντων. Βεβαιωθείτε ότι γνωρίζετε την περίοδο που ισχύει για το νέο προϊόν σας και σημειώστε τα ακόλουθα πολύ σημαντικά σημεία:

1. Τα προϊόντα μας έχουν διαφορετικές περιόδους εγγύησης, όπως 2, 3 ή 5 χρόνια, ανάλογα με τη σειρά προϊόντων. Βεβαιωθείτε ότι γνωρίζετε την περίοδο που ισχύει για το νέο προϊόν σας και σημειώστε τα ακόλουθα πολύ σημαντικά σημεία:

2. Η εγγύηση καλύπτει δομικά ή κατασκευαστικά ελαττώματα που προκύπτουν από την κανονική χρήση. Εάν χρησιμοποιείτε αυτό το προϊόν καθημερινά για πολλές ώρες ή πέρα από το εύρος του σχεδιασμού του, η εγγύησή σας θα είναι άκυρη.

3. Πάντα πρέπει να βεβαιωθείτε ότι δεν υπάρχει ηλεκτρικό ρεύμα ή σύνδεση με πηγή ρεύματος πριν εγκαταστήσετε, απεγκαταστήσετε ή επισκευάσετε αυτό το προϊόν.

HU Köszönjük, hogy az OPTONICA LED terméket választotta !

Kérjük, figyelmesen olvassa el a használati útmutatót a készülék üzembe helyezése vagy üzemeltetése előtt. A www.optonicaled.com weboldalon mindig megtalálhatja a legújabb frissítést

Ha úgy érzi, hogy további információra van szüksége, kérjük, ne habozzon kapcsolatba lépni velünk vagy azzal az eladóval, akitől ezt a terméket vásárolta.

Termékeinkre különféle garanciális időkorlátok vonatkoznak, például 2, 3 vagy 5 év, termékcsaládtól függően. Győződjön meg arról, hogy mikor vette meg a terméket , és vegye figyelembe a következő nagyon fontos pontokat:

1. Ez egy elektromos termék, amelyet csak szakképzett villanyszerelő telepíthet, karbantarthat vagy más módon kezelhet. Személyi vagy anyagi kár vagy halál veszélye állhat fenn, ha a terméket szakképzetlen vagy értelmileg nem képes személyek vagy kiskorú gyermekek használják.

2. A garancia csak rendeltetésszerű használat esetén vonatkozik ill. gyártási hibákra terjedhet ki. Ha ezt a terméket naponta, hosszú órákon keresztül használja, ill. az üzemeltetési időn túl, a garancia érvényét veszti.

3. A termék telepítése, leszerelése vagy javítása előtt mindig győződjön meg arról, hogy ki van kapcsolva, ill. nincs csatlakoztatva a hálózathoz.

EN Thank you for choosing OPTONICA LED product, which is designed to serve you well.

Please read carefully the instruction manual before installing or operating this unit. You may always find the latest update on our website www.optonicaled.com

If you feel that you need any further information, please do not hesitate to contact us or the vendor from where you obtained this product.

Our products have various warranty time limits such as 2, 3 or 5 years, depending on the product line. Make sure that you are aware of the applicable period concerning your recently acquired product and note the following very important points:

1. This is an electrical product, which must only be installed, maintained or otherwise manipulated by a qualified electrician. Risk of personal or property damage or death may result in operating this product by unqualified or mentally incapable person or children of small age.

2. The warranty covers design or manufacturing defects arising during normal utilization. If you use this product daily for long hours or outside the scope of its design – your warranty will be void.

3. Always make sure that there is no electrical current or connection to power source before installation, uninstallation or repair of this product.

DE Wir danken Ihnen, dass Sie ein OPTONICA LED-Produkt, ausgelegt Ihnen gut zu dienen, gewählt haben.

Bitte lesen Sie die Betriebsanleitung sorgfältig durch, bevor Sie dieses Gerät installieren oder in Betrieb nehmen. Das neueste Update können Sie immer auf unserer Website: www.optonicaled.com finden.

Wenn Sie der Meinung sind, dass Sie weitere Informationen benötigen, zögern Sie bitte nicht, mit uns oder dem Lieferanten, von dem Sie dieses Produkt erhalten haben, Kontakt aufzunehmen.

Unsere Produkte haben je nach Produktlinie unterschiedliche Garantiezeiten wie 2, 3 oder 5 Jahre. Versichern Sie sich, dass Sie mit dem Anwendbaren Zeitraum für Ihr neu erworbenes Produkt im Klaren sind und beachten Sie die folgenden sehr wichtigen Punkte:

1. 1. Das ist ein elektrisches Produkt, das nur von einem qualifizierten Elektriker installiert, gewartet oder gehandhabt werden sollte. Der Betrieb dieses Produkts durch eine unqualifizierte oder geistig geschäftsunfähige Person, sowie durch kleine Kinder kann zu Risiko vor Personen- und Sachschäden oder zum Tod führen.

2. Die Garantie deckt Konstruktions- oder Produktionsfehler ab, die durch normalen Gebrauch entstanden sind. Wenn Sie dieses Produkt täglich über viele Stunden oder über den Umfang seiner Konstruktion hinaus verwenden, wird Ihre Garantie ungültig.

3. Stellen Sie vor der Installation, Deinstallation oder Reparatur dieses Produkts immer sicher, dass kein elektrischer Strom oder Verbindung zu einer Stromquelle vorhanden ist.

IT Grazie per aver scelto un prodotto di OPTONICA LED, progettato per servirvi al meglio.

Si prega di leggere attentamente le istruzioni per l'uso prima di installare o utilizzare questo dispositivo. Potete sempre trovare l'ultimo aggiornamento sul nostro sito web: www.optonicaled.com

Se ritenete di aver bisogno di ulteriori informazioni, non esitate a contattare noi o il fornitore da cui avete ricevuto questo prodotto.

I nostri prodotti hanno diversi periodi di garanzia, come 2, 3 o 5 anni a seconda della linea di prodotti. Assicuratevi di essere a conoscenza del periodo applicabile al prodotto appena acquistato e prestate attenzione ai seguenti punti molto importanti:

1. Questo è un prodotto elettrico che deve essere installato, mantenuto o manipolato solo da un elettricista qualificato. L'uso di questo prodotto da parte di persone non qualificate o mentalmente incapaci, o da parte di bambini piccoli, può comportare il rischio di danni alle persone e alle cose, o la morte

2. La garanzia copre i difetti di progettazione o di fabbricazione che si verificano in condizioni di utilizzo normale. Se questo prodotto viene utilizzato quotidianamente per molte ore o al di là di quanto previsto dal suo design, la vostra garanzia decade.

3. Prima di installare, disinstallare o riparare il prodotto, accertarsi sempre che non vi sia corrente elettrica o collegamento a una fonte di alimentazione.

CS Děkujeme vám, že jste vybrali výrobek firmy OPTONICA LED, který byl navržen, aby vám dobře sloužil.

Před instalováním nebo prací s tímto zařízením přečtěte pečlivě provozní příručku. Vždy najdete poslední aktualizaci provozní příručky na naší webové stránce: www.optonicaled.com

Pokud myslíte, že potřebujete dodatečné informace, neváhejte se kontaktovat nás nebo dodavatele, od kterého jste dostali tento výrobek.

Naše výrobky mají různé záruční lhůty, například 2, 3 nebo 5 let, v závislosti na své produktové řadě. Ujistěte se, že jste si vědomi záruční lhůty, vztahující se k Vašemu nedávno zakoupenému výrobku a zaměřte se na následující velmi důležité body:

1. Toto je elektrický produkt, který musí být instalován, udržován nebo manipulován jen kvalifikovaným elektrotechnikem. Práce s tímto výrobkem nekvalifikovanou nebo mentálně nezpůsobilou osobou nebo malými dětmi by mohla vést k riziku újmy na zdraví a majetku nebo smrti.

2. Záruka se vztahuje na konstruktivní a výrobní vady, vzniklé při běžným provozu. Používáte-li tento výrobek denně a po dlouhé hodiny nebo mimo obsah jeho designul, Vaše záruka bude neplatná.

3. Vždy před montováním, demontováním nebo opravou tohoto výrobku se ujistěte, že neprochází elektrický proud a že zařízení není připojené k vnějšímu napájecímu zdroji.

PL Dziękujemy za wybranie produktu OPTONICA LED, który został zaprojektowany tak, aby dobrze Ci służył.

Prosimy o uważne przeczytanie instrukcji obsługi przed instalacją lub obsługą tego urządzenia. Zawsze możesz znaleźć najnowszą aktualizację na naszej stronie internetowej www.optonicaled.com

Jeśli uważasz, że potrzebujesz dodatkowych informacji, skontaktuj się z nami lub ze sprzedawcą, od którego uzyskałeś ten produkt.

Nasze produkty posiadają różne okresy gwarancji, takie jak 2, 3 lub 5 lat, w zależności od linii produktowej. Upewnij się, że znasz obowiązujący okres dotyczący ostatnio nabytego produktu i zwróć uwagę na następujące bardzo ważne punkty:

1. Jest to produkt elektryczny, który musi być instalowany, konserwowany lub modyfikowany wyłącznie przez wykwalifikowanego elektryka. Obsługa tego produktu przez osobę niewykwalifikowaną, osoby niepełnosprawne umysłowo oraz dzieci w małym wieku może wiązać się z uszkodzeniem ciała, mienia lub wystąpieniem śmierci.

2. Gwarancja obejmuje wady konstrukcyjne lub produkcyjne powstałe podczas normalnego użytkowania. Jeśli będziesz używać tego produktu codziennie przez długie godziny lub poza zakresem jego przeznaczenia – Twoja gwarancja zostanie unieważniona.

3. Przed instalacją, demontażem lub naprawą tego produktu, zawsze upewnij się, że urządzenie jest odłączone od prądu elektrycznego lub źródła zasilania.

CR Hvala vam što ste odabrali OPTONICA LED proizvod, koji je dizajniran da vam dobro služi.

Prije instaliranja ili rada s ovIm proizvodom pažljivo pročitajte upute za uporabu. Najnovije podatke uvijek možete pronaći na našoj web stranici www.optonicaled.com

Ako smatrate da su vam potrebne dodatne informacije, ne ustručavajte se kontaktirati nas ili dobavljača od kojeg ste nabavili ovaj proizvod.

Naši proizvodi imaju različit jamstveni rok kao što su 2, 3 ili 5 godina, ovisno o liniji proizvoda. Provjerite jeste li upoznati s primjenjivim razdobljem za vaš nedavno kupljeni proizvod i obratite pozornost na sljedeće vrlo važne točke:

1. Ovo je električni proizvod koji smije instalirati, održavati ili njime na drugi način manipulirati samo kvalificirani električar. Rukovanje proizvodom od strane nekvalificirane osobe, mentalno nesposobne osobe ili maloljetnika može dovesti do rizik od osobne ili imovinske štete ili smrti.

2. Jamstvo pokriva greške u dizajnu ili proizvodnji koje nastanu tijekom normalnog korištenja. Ako ovaj proizvod koristite svakodnevno više od 10h dnevno ili izvan okvira njegovog dizajna - vaše će jamstvo biti nevažeće.

3. Prije instalacije, deinstalacije ili popravka ovog proizvoda uvijek provjerite da nema struje. Isključite struju isključivanjem ili odvrtanjem osigurača.

RO Vă mulțumim că ați ales produsul oferit de OPTONICA LED, proiectat a vă servi bine.

Vă rugăm s citiți cu atenție manualul de exploatare înainte de a instala sau a manipula acest dispozitiv. Întotdeauna ați putea regăsi ultima actualizare pe site-ul nostru web: www.optonicaled.com

Dacă considerați că aveți nevoie de informații suplimentare, nu ezitați a ne contacta sau a contacta furnizorul de la care ați primit acest produs.

Produsele noastre au diferite perioade de garanție, de 2, 3 sau 5 ani, în funcție de linia de produse. Asigurați-vă că cunoașteți care este perioada aplicabilă produsului dvs. achiziționat în curând, acordați atenție următoarelor aspecte foarte importante:

1. Acesta este un produs electric, care trebuie instalat, întreținut sau manipulat doar de către un tehnician electric calificat. Manipularea produsului de către persoane necalificate sau cu dizabilități mentale și de către copii mici ar putea provoca riscul de producere a unor daune materiale sau de deces.

2. Acesta este un produs electric, care trebuie instalat, întreținut sau manipulat doar de către un tehnician electric calificat. Manipularea produsului de către persoane necalificate sau cu dizabilități mentale și de către copii mici ar putea provoca riscul de producere a unor daune materiale sau de deces.

3. Asigurați-vă întotdeauna că nu este prezent curent electric sau conexiune la o sursă de alimentare înainte de instalare, dezinstalare sau repararea acestui produs.

LV Paldies, ka izvēlējāties OPTONICA LED produktu, kas ir izstrādāts, lai jums tas veiksmīgi kalpotu.

Pirms uzstādīšanas vai ierīces izmantošanas uzmanīgi izlasiet lietošanas instrukciju. Jūs vienmēr varat atrast jaunāko informāciju mūsu tīmekļa vietnē www.optonicaled.com

Ja jums ir nepieciešama papildu informācija, lūdzu, sazinieties ar mums vai ar pārdevēju, no kura iegādājāties šo izstrādājumu.

Mūsu produktiem ir dažādi garantijas termiņi, piemēram, 2, 3 vai 5 gadi atkarībā no produktu grupas. Pārliecinieties, ka esat informēts par piemērojamo termiņu attiecībā uz nesen iegādāto izstrādājumu, un ņemiet vērā šādus ļoti svarīgus aspektus:

1. Šis ir elektrotehnisks izstrādājums, kura uzstādīšanu, apkopi vai citas manipulācijas ar to drīkst veikt tikai kvalificēts elektriķis. Personisku vai īpašuma bojājumu vai nāves risks var rasties, ja ar šo izstrādājumu darbojas nekvalificēta vai tehniski neprofesionāla persona, vai bērni

2. Garantija attiecas uz konstrukcijas vai ražošanas defektiem, kas radušies normālas lietošanas laikā. Ja šo izstrādājumu lietojat katru dienu ilgstoši vai ārpus tā konstrukcijā paredzētajām robežām - garantija zaudēs spēku.

3. Pirms šī izstrādājuma uzstādīšanas, demontāžas vai labošanas vienmēr pārliecinieties, ka nav elektriskās strāvas vai savienojuma ar strāvas avotu.

SK Zahvaljujemo se vam za izbiro izdelka OPTONICA LED, ki je zasnovan tako, da vam dobro služi.

Pred namestitvijo ali uporabo te naprave natančno preberite navodila za uporabo. Najnovejšo posodobitev lahko vedno najdete na naši spletni strani: www.optonicaled.com

Če menite, da potrebujete dodatne informacije, prosimo, kontaktirajte nas ali dobavitelja, od katerega ste prejeli ta izdelek.

Naši izdelki imajo različne garancijske dobe, kot so 2, 3 ali 5 let, odvisno od linije izdelkov. Prepričajte se, da ste seznanjeni z veljavnim obdobjem za vaš novo pridobljeni izdelek in bodite pozorni na naslednje zelo pomembne točke:

1. Naši izdelki imajo različne garancijske dobe, kot so 2, 3 ali 5 let, odvisno od linije izdelkov. Prepričajte se, da ste seznanjeni z veljavnim obdobjem za vaš novo pridobljeni izdelek in bodite pozorni na naslednje zelo pomembne točke:

2. Naši izdelki imajo različne garancijske dobe, kot so 2, 3 ali 5 let, odvisno od linije izdelkov. Prepričajte se, da ste seznanjeni z veljavnim obdobjem za vaš novo pridobljeni izdelek in bodite pozorni na naslednje zelo pomembne točke:

3. Pred namestitvijo, odstranitvijo ali popravilom tega izdelka se vedno prepričajte, da ni električnega toka ali povezave z virom napajanja.

MK Ви благодариме што избравте OPTONICA LED производ, дизајниран да Ви служи добро.

Ве молиме внимателно прочитајте го упатството за употреба пред да го инсталирате или ракувате со овој уред. Секогаш можете да го најдете најновото ажурирање на нашата веб-локација: www.optonicaled.com

Ако сметате дека ви требаат дополнителни информации, не двоумете се да контактирате со нас или со доставувачот од кој го добивте овој производ.

Гаранцијата на Нашите производи се во различни рокови како 2, 3 или 5 години, во зависност од линијата на производи. Проверете дали сте запознаени колку е рокот во кој важи гаранцијата на соодветниот производ кој сте го купиле и обрнете внимание на следниве многу важни точки:

1. Ова е електричен производ што треба да го инсталира, одржува или ракува само квалификуван електричар. Работењето со овој производ од неквалификувано или лице со попреченост, како и од мали деца, може да резултира со ризик од лична и имотна штета или смрт.

2. Гаранцијата опфаќа структурни или производствени дефекти кои произлегуваат од нормална употреба. Ако го користите овој производ секојдневно долги часови или надвор од опсегот на неговиот дизајн, вашата гаранција ќе биде неважечка.

3. Секогаш уверувајте се дека нема електрична струја или поврзување со извор на енергија пред да го инсталирате, деинсталирате или поправате овој производ.

MT Grazzi talli għażilt tixtri l-prodott OPTONICA LED li magħmul biex iservik bl-aħjar mod possibbli.

Inti ġentilment mitlub taqra l-manwal qabel ma tinstalla u tibda tuża dan il-prodott. Għal aktar informazzjoni żur is-sit elettroniku www.optonicaled.com.

Jekk għandek bżonn iktar tagħrif, inti ġentilment mitlub iċċemplilna jew iċċempel lill-bejjiegħ li mingħandu xtrajt dan il-prodott.

Il-prodotti tagħna għandhom snin ta' garanzija li jvarjaw bejn 2, 3 jew 5 snin, skont il-prodott. Għalhekk importanti li tkun taf liema perjodu ta' garanzija japplika għal prodott tiegħek u li tara dawn il-punti importanti:

1. Dan huwa prodott li jaħdem bl-elettriku u għalhekk importanti li jiġi installat u jitħaddem minn elettriċista kwalifikat u liċenzjat. Installazzjoni u tħaddim ta' dan il-prodott minn persuna mhux ikkwalifikata, jew li m'għandhiex il-kapaċità neċessarja, jew minn persuni minuri jista' jwassal għal danni fuq il-persuna, fuq il-propjetà u saħansitra mewt.

2. Il-garanzija tkopri difetti fid-disinn jew manifattura ta' dan il-prodott li jistgħu jirriżultaw mill-użu normali tiegħu.

Il-garanzija ma tibqax valida jekk il-prodott jintuża kuljum għal ħinijiet twal jew barra mill-iskop tiegħu.

3. Importanti li l-prodott ma jkunx imqabbad mal-kurrent elettriku meta jiġi installat, żarmat jew imsewwi.

RS Благодарим Вас за выбор продукции OPTONICA LED, которая предназначена для того, чтобы служить вам превосходно.

Перед установкой или эксплуатацией данного устройства внимательно прочтите руководство по эксплуатации. Вы всегда можете найти последние обновления на нашем сайте www.optonicaled.com

Если вы считаете, что вам нужна дополнительная информация, пожалуйста, не стесняйтесь обращаться к нам или к поставщику, у которого вы приобрели этот продукт.

Наши устройства имеют различные сроки гарантии, такие как 2, 3 или 5 лет, в зависимости от типа продукта. Убедитесь, что вы знаете применимый период в отношении вашего недавно приобретенного продукта, и обратите внимание на следующие очень важные моменты:

1. Это электрическое изделие, которое должно устанавливаться, обслуживаться или иным образом манипулироваться только квалифицированным электриком. Риск личного или материального ущерба или смерти может привести к эксплуатации этого продукта неквалифицированным или психически недееспособным лицом или детьми младшего возраста.

2. Гарантия распространяется на конструктивные или производственные дефекты, возникающие при нормальном использовании. Если вы используете этот продукт ежедневно в течение долгих часов или за пределами его диапазона дизайн, ваша гарантия будет аннулирована.

3. Всегда проверяйте отсутствие электрического тока или подключения к источнику питания перед установкой, удалением или ремонтом этого продукта."

ET Täname teid OPTONICA LED toote ostmise eest, mille oleme disaininud Teie parima teeninduse huvides. Enne toote paigaldamist või kasutamist palume lugeda hoolikalt käesolevat juhendit.
Meie kodulehelt www.optonicaled.com leiate alati uusimat infot meie toodete kohta. Kui te ei ole kindel, mida teha, pöörduge häbenemata kaupluse töötajate poole ja küsige nõu. Meie toodetel on erinevad garantiiajad 2, 3 või 5 aastat, sõltuvalt tootetüübist. Et tagada garantii kehtivus, soovitame silmas pidada alljärgnevaid reegleid:

1. Tegu on elektrilise tootega, mida tohib paigaldada ja hooldada vaid professionaalne elektrik.

Toote kasutamine võib olla eluohtlik, kui seda käsitletakse mittepädeva isiku poolt.

2. Garantii hõlmab normaalse kasutuse korral ilmnenud tootjapoolset praaki. Kui kasutate toodet

vahetpidamata või mittesobivates oludes, garantii ei kehti.

3. Enne mistahes elektritööde teostamist veenduge, et pinge on välja lülitatud!

BS Hvala vam što ste odabrali OPTONICA LED proizvod, koji je dizajniran da vam dobro služi.

Pažljivo pročitajte uputstvo za upotrebu prije instaliranja ili rada s ovom jedinicom. Najnovije ažuriranje uvijek možete pronaći na našoj web stranici www.optonicaled.com

Ako smatrate da su vam potrebne dodatne informacije, ne ustručavajte se kontaktirati nas ili prodavca od kojeg ste nabavili ovaj proizvod.

Naši proizvodi imaju različita garancijska ograničenja kao što su 2, 3 ili 5 godina, ovisno o liniji proizvoda. Uvjerite se da ste svjesni primjenjivog perioda koji se odnosi na vaš nedavno kupljeni proizvod i obratite pažnju na sljedeće vrlo važne točke:

1. Ovo je električni proizvod koji smije instalirati, održavati ili na drugi način manipulirati samo kvalifikovani električar. Rizik od lične ili imovinske štete ili smrti može dovesti do toga da ovim proizvodom rukuje nekvalifikovana ili mentalno nesposobna osoba ili djeca male dobi.

2. Garancija pokriva greške u dizajnu ili proizvodnji koje nastanu tokom normalnog korištenja. Ako ovaj proizvod koristite svakodnevno duge sate ili izvan okvira njegovog dizajna – vaša garancija će biti nevažeća.

3. Uvijek se uvjerite da nema električne struje ili priključka na izvor napajanja prije instalacije, deinstalacije ili popravke ovog proizvoda.

LT Dėkojame, kad pasirinkote OPTONICA LED gaminį, kuris sukurtas taip, kad ilgai jums tarnautų.

Prieš montuodami arba naudodami šį gaminį, atidžiai perskaitykite naudojimo instrukciją. Naujausius atnaujinimus visada galite rasti mūsų svetainėje www.optonicaled.com

Jei manote, kad jums reikia papildomos informacijos, nedvejodami susisiekite su mumis arba pardavėju, iš kurio įsigijote šį produktą.

Mūsų gaminiams taikomi įvairūs garantijos terminai, tokie kaip 2, 3 arba 5 metai, priklausomai nuo gaminių linijos. Įsitikinkite, kad žinote taikomą garantinį laikotarpį ir atkreipkite dėmesį į šiuos labai svarbius dalykus:

1. Tai elektros gaminys, kurį montuoti ir prižiūrėti turi tik kvalifikuotas elektrikas. Asmeninės, materialinės žalos arba mirties pavojus gali kilti jei šį gaminį naudoja nekvalifikuotas, protiškai neįgalus asmuo arba mažametis vaikas.

2. Garantija apima projektavimo ar gamybos defektus, atsirandančius normaliai naudojant. Jei naudosite šį gaminį kasdien ilgas valandas arba ne pagal jo paskirtį - garantija negalios.

3. Prieš montuodami, išmontuodami arba taisydami šį gaminį, visada įsitikinkite, kad nėra elektros srovė išjungta,

arba kad gaminys neprijungtas prie maitinimo šaltinio.

SV Ďakujeme, že ste vybrali výrobok firmy OPTONICA LED, ktorý bol navrhnutý tak, aby vám dobre slúžil.

Pred inštaláciou nebo prácou s týmto zariadením, prečítajte si pozorne prevádzkovou príručku. Vždy nájdete najnovšiu aktualizáciu na našej webovej stránke: www.optonicaled.com

Ak si myslíte, že potrebujete dodatočné informácie, prosím, neváhajte kontaktovať nás alebo dodávateľa, od koho ste dostali tento výrobok.

Naše výrobky majú rôzne záručné lehoty, napríklad 2, 3 alebo 5 roky, v závislosti od produktovej rady. Uistite sa, že ste si vedomí záručnej lehoty, vzťahujúce sa k Vášmu nedávno zakúpenému výrobku a zamerajte sa na nasledujúce veľmi dôležité body:

1. Toto je elektrický výrobok, ktorý musí byť inštalovaný, udržovaný a manipulovaný len kvalifikovaným elektrotechnikom. Práca s týmto výrobkom nekvalifikovanou alebo mentálne nespôsobilou osobou alebo malými deťmi môže spôsobiť riziká škôd na zdraví a majetku alebo smrť.

2. Záruka sa vzťahuje na konštrukčné alebo výrobné chyby, ktoré sa vyskytli pri bežnom používaní. Ak používate tento produkt každý deň po celé hodiny alebo nad rámec jeho dizajnu, Vaša záruka bude neplatná.

3. Pred inštaláciou, odinštalovaním alebo opravou tohto výrobku sa vždy presvedčte, že neprechádza elektrický prúd a že toto zariadenie nie je pripojené k napájaciemu zdroju.

AL Ju falënderojmë, se zgjodhët një produkt të OPTONICA LED, të projektuar që t'Ju shërbejë mirë.

Ju lutemi, lexoni me vëmendje udhëzuesin e shfrytëzimit, përpara instalimit ose përpara punës me këtë pajisje. Gjithmonë mund të gjeni aktualizimin më të ri në websajtin tonë: www.optonicaled.com

Nëse mendoni se keni nevojë për informacion shtesë, Ju lutemi, mos hezitoni të lidheni me ne ose me furnizuesin prej të cilit keni marrë këtë produkt.

Produktet tona kanë periudha të ndryshme garancie si 2, 3 ose 5 vjet, në varësi të linjës së produktit. Sigurohuni që jeni të vetëdijshëm për periudhën e zbatueshme për produktin Tuaj të sapo blerë dhe kushtojini vëmendje pikave të mëposhtme shumë të rëndësishme:

1. Ky është një produkt elektrik që duhet të instalohet, të mirëmbahet ose të manipulohet vetëm nga një elektricist i kualifikuar. Puna me këtë produkti nga një person i pakualifikuar ose i paaftë mendërisht, si dhe nga fëmijë të vegjël, mund të shkaktojë rrezik të dëmtimit personal dhe pasuror ose vdekjes.

2. Garancia mbulon defektet konstruktive ose prodhuese që rezultojnë gjatë përdorimit normal. Nëse e përdorni këtë produkt çdo ditë për orë të gjata ose përtej qëllimit të dizajnit të tij, garancia Juaj do të jetë e pavlefshme.

3. Gjithmonë sigurohuni që nuk ka rrymë elektrike ose lidhje me një burim energjie përpara se të instaloni, të çinstaloni ose të riparoni këtë produkt.

NL Dank u voor het kiezen van het OPTONICA LED-product, dat is ontworpen om u goed van dienst te zijn.

Lees de gebruiksaanwijzing aandachtig door voordat u dit apparaat installeert of bedient. U kunt altijd de laatste update vinden op onze website www.optonicaled.com

Als u denkt dat u meer informatie nodig heeft, aarzel dan niet om contact met ons op te nemen of met de verkoper waar u dit product heeft gekocht.

Onze producten hebben verschillende garantietermijnen, zoals 2, 3 of 5 jaar, afhankelijk van de productlijn. Zorg ervoor dat u op de hoogte bent van de geldende termijn voor uw recent aangeschafte product en let op de volgende zeer belangrijke punten:

1. Dit is een elektrisch product dat alleen mag worden geïnstalleerd, onderhouden of anderszins aangepast door een gekwalificeerde installateur. Risico van persoonlijke of eigendomsschade of overlijden kan resulteren in het gebruik van dit product door ongekwalificeerde of mentaal incapabele personen of kinderen van jonge leeftijd.

2. De garantie dekt ontwerp- of fabricagefouten die ontstaan bij normaal gebruik. Als u dit product dagelijks gedurende lange uren gebruikt of buiten het bereik van het ontwerp valt, vervalt uw garantie.

3. Zorg er altijd voor dat er geen elektrische stroom of aansluiting op de stroombron is voordat u dit product installeert, verwijdert of repareert.

SR Hvala vam što ste odabrali OPTONICA LED proizvode, koji su dizajniran da vas dobro služe.

Pažljivo pročitajte uputstvo za upotrebu pre nego što instalirate ili upravljate ovom jedinicom. Najnoviju proizvode možete uvek pronaći na našem veb sajtu www.optonicaled.com

Ukoliko su Vam potrebne dodatne informacije, molimo Vas da se ne ustručavate da kontaktirate nas ili dobavljača odakle ste nabavili ovaj proizvod.

Naši proizvodi imaju različita vremenska ograničenja garancije kao što su 2, 3 ili 5 godina, u zavisnosti od linije proizvoda. Uverite se da ste svesni primenljivog perioda koji se tiče nedavno stečenog proizvoda i imajte u znanju sledeće veoma važne tačke:

1. Ovo je električni proizvod, koji mora da se instalira, održava ili na drugi način manipuliše kvalifikovanim električarem. Rizik od lične ili imovinske štete ili smrti može rezultirati radom ovog proizvoda od strane nekvalifikovane ili mentalno nesposobne osobe ili dece malog uzrasta.

2. Garancija pokriva dizajn ili proizvodne nedostatke nastale tokom normalne iskorišćenosti. Ako ovaj proizvod koristite svakodnevno tokom dužeg radnog vremena ili izvan opsega njegovog dizajna – garancija će vam biti poništena.

3. Uvek se uverite da ne postoji električna struja ili veza sa izvorom napajanja pre instalacije, deinstalacije ili popravke ovog proizvoda.

WARRANTY TERMS & CONDITIONS

Scan for details

IMPORTER: Prima Group 2004 LTD, Bulgaria, 1582 Sofia, Druzhba 2, Blvd. "Prof. Tsvetan Lazarov" 126A, 4th floor; Phone: +359 2 988 45 72;